Electrolux PROFESSIONAL

Cuisson modulaire thermaline 90 - Plonge sur base fermée, Adossé

REPÈRE #

MODELE #

NOM #

SIS #

AIA #

589466 (MCZAHBD3OO)	Sink unit on closed base, one-side operated with backsplash

Description courte

Repère No.

Plonge sur soubassement fermé, avec un grand robinet inox, conçue conformément à la norme DIN 18860_2 avec une façade en retrait de 20 mm et un socle en retrait de 70 mm. Cadre intérieur pour solidité extrême de 2 mm et 3 mm en 1.4301 (AISI 304). Plan de travail de 2mm en 1.4301 (AISI 304). Surface plate, facile à nettoyer. Système de connexion THERMODUL créant une surface de travail sans obstacle lorsque les Eléments sont connectées ensemble, évitant ainsi à la saleté d'entrer.
Certification IPX5 relative à la résistance à l'eau.
Configuration : Monobloc, 1 côté fonctionnel avec dosseret.

APPROBATION:

Caractéristiques principales

- Grand robinet en inox.
- Tous les composants principaux sont facilement accessibles depuis la façade.
- Système de connexion THERMODUL créant une surface de travail sans obstacle lorsque les unités sont connectées ensemble, évitant ainsi à la saleté d'entrer dans des composants vitaux et facilitant le retrait des unités en cas de remplacement ou de maintenance.

Construction

- Certification IPX5 relative à la résistance à l'eau.
- Installé sur un soubassement fermé.
- Dessus épaisseur 2 mm en 1.4301 (AISI 304).
- Conception conforme à la norme DIN 18860_2 avec rebord anti-gouttes de 20 mm et un socle de en retrait de 70 mm.
- Surface plate pour réduire au minimum les zones cachées et faciliter le nettoyage de toutes les surfaces
- Cadre interne en acier inoxydable pour une robustesse renforcée.

Cuisson modulaire thermaline 90 - Plonge sur base fermée, Adossé

Avant

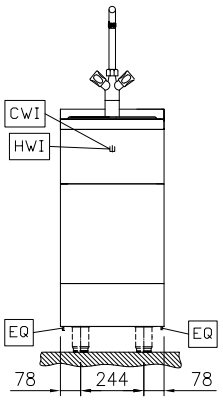

Côté

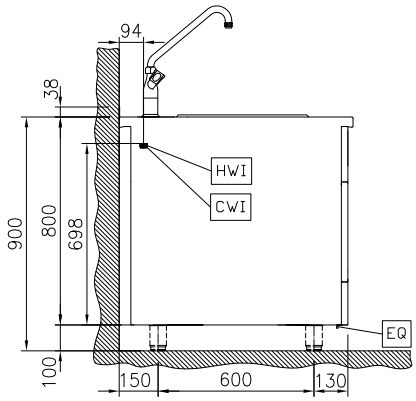

CWI1 = Raccordement eau froide
D = Vidange
HWI = Raccordement eau chaude

Dessus

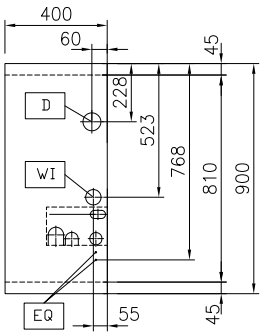

Eau

Section arrivée eau chaude :	
589466 (MCZAHBD300)	3/4"
Dimension évacuation	1"
Section arrivée eau froide :	3/4"

Informations générales

Largeur extérieure	400 mm
Profondeur extérieure	900 mm
Hauteur extérieure	800 mm
Poids net :	38 kg

La societe se reserve le droit de modifier les specifications techniques sans préavis.

Accessoires en option

• Rail de connexion avec dosseret 900mm	PNC 912499	❑
• Tablette de dressage 130mm, largeur 400mm	PNC 912522	❑
• Tablette de dressage 200mm, largeur 400mm	PNC 912552	❑
• Etagère rabattable, 300x900mm	PNC 912581	❑
• Etagère rabattable, 400x900mm	PNC 912582	❑
• Etagère latérale fixe, 200x900mm	PNC 912589	❑
• Etagère latérale fixe, 300x900mm	PNC 912590	❑
• Etagère latérale fixe, 400x900mm	PNC 912591	❑
• Plinthe acier inox, 400x100mm	PNC 912594	❑
• Plinthes acier inox latérales gauche et droite, adossé 900x100mm	PNC 912624	❑
• Plinthes acier inox latérales gauche et droite, dos à dos 1800x100mm	PNC 912627	❑
• Socle inox, adossé, 400mm	PNC 912897	❑
• Socle inox, central, 400mm	PNC 912916	❑
• Kit rail de connection droit avec dosseret	PNC 912981	❑
• Kit rail de connection gauche avec dosseret	PNC 912982	❑
• Panneau arrière, 400x800, pour tops et éléments monoblocs avec dosseret	PNC 913022	❑
• Panneau latéral gauche inox, ep 24mm, adossé	PNC 913102	❑
• Panneau latéral droit inox, ep 24mm, adossé	PNC 913106	❑
• Rail d'extrémité gauche avec dosseret, affleurant, 900mm	PNC 913117	❑
• Rail d'extrémité droit avec dosseret, affleurant, 900mm	PNC 913118	❑
• Rail d'extrémité gauche (12mm) pour éléments TL90 avec dosseret	PNC 913208	❑
• Rail d'extrémité droit (12mm) pour éléments TL90 avec dosseret	PNC 913209	❑
• U inox assemblage fourneau dos à dos.	PNC 913226	❑
• Insert profilé d=900	PNC 913232	❑
• PANNEAU LATERAL GAUCHE TL90 ADOSS H800	PNC 913268	❑
• PANNEAU LATERAL DROITE TL90 ADOSS H800	PNC 913270	❑

La societe se reserve le droit de modifier les specifications techniques sans préavis.